פרט קיר תומך (כובד)

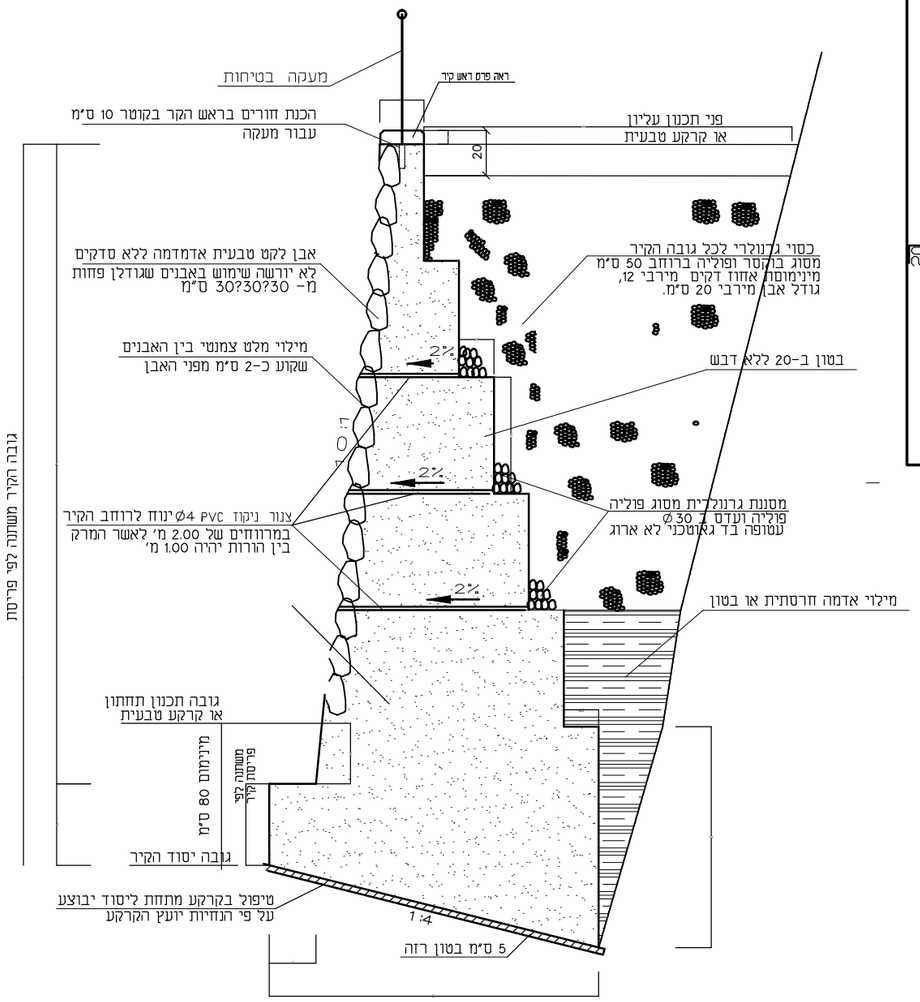

הערות לקיר תומך:

1. 1.1. עם תחילת ביצוע החפירות ליסודות הקירות התומכים יש לזמן לאתר את יועץ הקרקע ואת המתכנן.

2. 2.1. מפלס תחתית יסוד הקירות יחצב לעומק 30 ס"מ לפחות בתוך סלע בריא ורצוף.

3. 3.1. לפני יציקת יסוד הקיר יש לבצע קידוחי גישוש ("דרילים") באמצעות " ????? ????" מרחק של 5-3 מ' ממפלס תחתית היסוד, על מנת לגלות מערות ו/או סדקים פתוחים מתחת לקירות.

3.2. במידה ויתגלו מערות ו/או סדקים פתוחים יש להודיע ליועץ הביסוס לצורך קבלת הנחיות מעודכנות.

3.3. במידה ובמפלס תחתית היסוד יתגלה חוואר ו/או קרטון חוואירי או קרקע, יש להודיע ליועץ הביסוס לצורך קבלת הנחיות מדויקות.

4. 4.1. הטיפול במילוי חייב להיות כמתואר בפרט הקיר התומך.

5. 5.1. יש לבצע תפרי התפשטות בקירות כל 6 מ' או פחות. התפרים יהיו מלוחות קלקר בעובי 2 ס"מ, מיוצבים בעזרת לוח צמוד לקלקר. התפר יעבור את כל שטח החתך בקיר.

H	h	a	d	C	B	V מ"ק/מ'
150	110	40	30	78	119	1. 16
200	160	40	30	130	124	1. 69
250	200	50	30	92	169	2. 56
300	250	50	30	143	174	3. 31
350	290	60	30	107	228	4. 62
400	340	60	40	158	232	5. 61

פרט קיר תומך בטון מזוין עד גובה 3 מ'

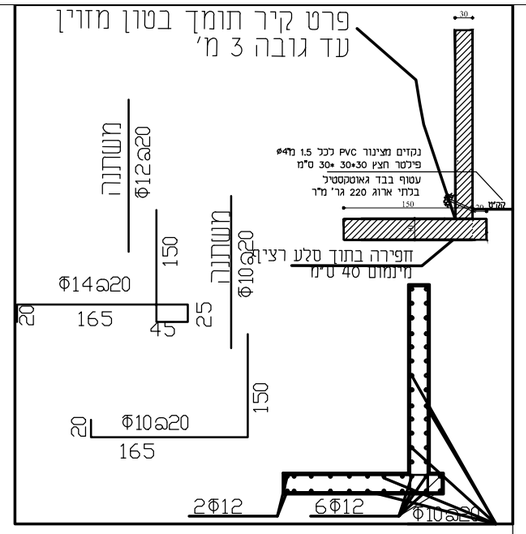

תא קליטה

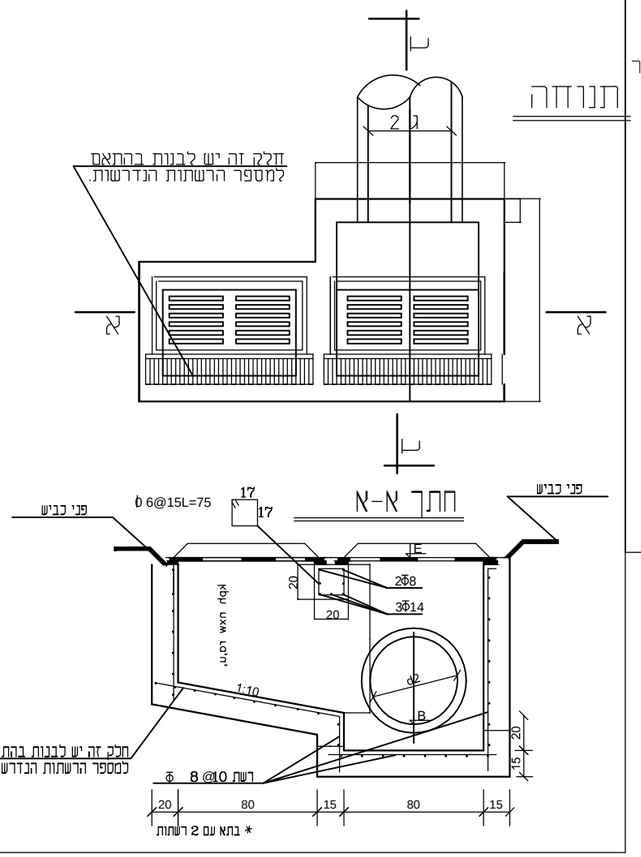

ביצוע אספלט על מצע עובי 5 ס"מ

שכבת אספלט מתערובת תא"צ 19
בעוביי 5 ס"מ עם אגרגט גירי/דולימיטי
וביטומן PG68-10
ריסוס בטומן(יסוד) בשיעור 1 ק"ג/מ"ר

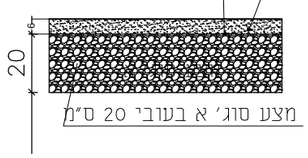

חתך טדרכה טיפוסי ממשתלבת 1:10

ריצוף באבנים משתלבות
שכבת חול 4 ס"מ עובי
מצע סוג א' 20 ס"מ עובי

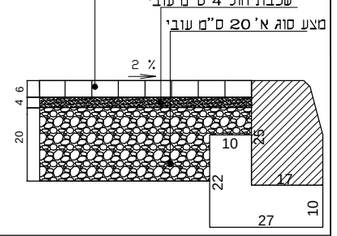

מעקה בטיחות

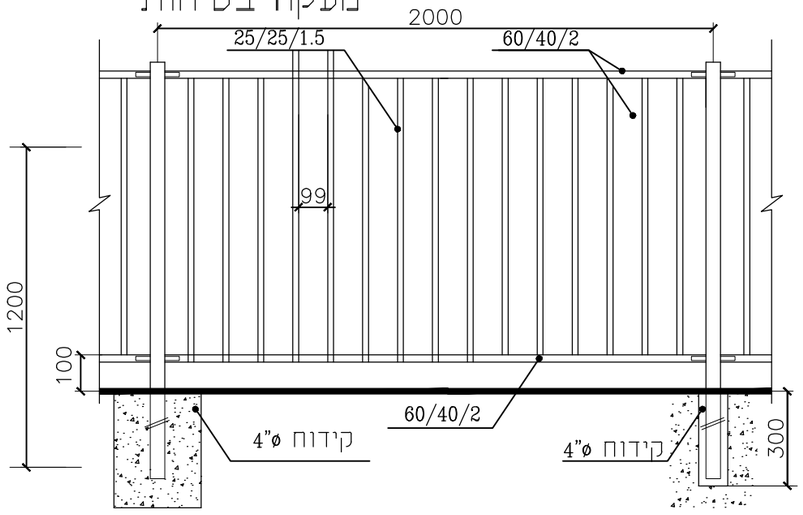

לעיון ○	למכרז ●
לאישור ○	לביצוע ○

שם הפרויקט: שיפוץ ופיתוח בית לויות ובית עלמין ישן

מזמין: מועצה מקומית בית ג'ן

מקום-פרוייקט: בית ג'ן

תוכנית: תכנית פרטים

מס.תוכנית: מס. הגיליון: bet-jn-2020/39-8-0

קנ"מ: משתנה תאריך: 10/09/2020

מחלקת הנדסה
מ"מנ בית ג'ן
טל' 04-9802220
handasa1@beut-jann.muni.il